BROCKHAUS][HEUER GmbH

HEUER Drehklammer

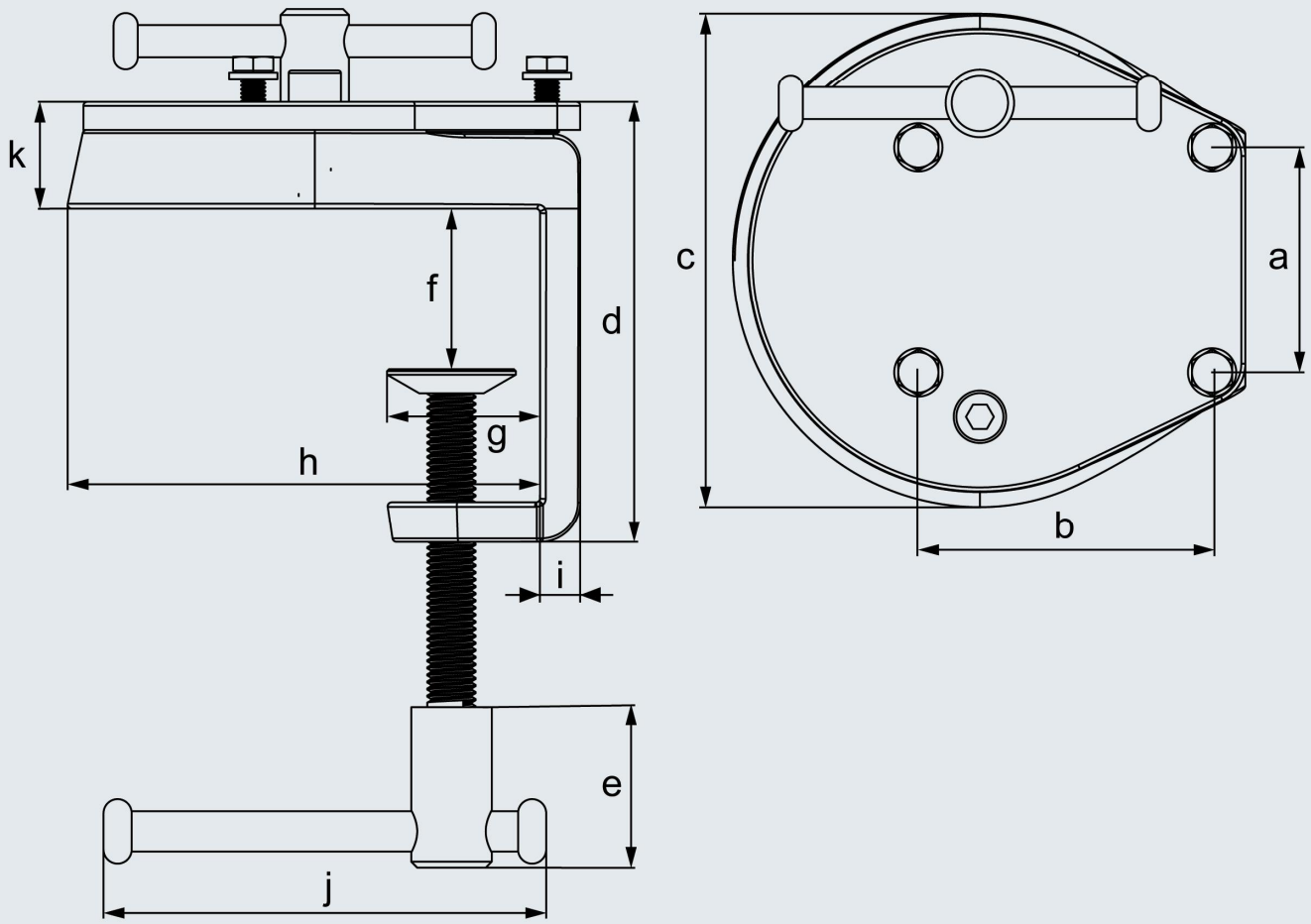

Technische Daten:

Backenbreite (mm)	a (mm)	b (mm)	c (mm)	d (mm)	e (mm)	f (mm)	g (mm)	h (mm)	i (mm)	j (mm)	k (mm)
100	56	73	123,5	109,5	40	10 – 60	40	118	10	110	26,5
120	76	98	156	113	40	10 – 60	40	150	10	110	28,5

Backenbreite (mm)	Gewicht (kg)	Sechskant-schraube	Art.-Nr.
100	2,3	M 6	119 103
120	3,4	M 8	119 104

G. STEIMER

Werkzeuge & Chem.-Techn. Produkte • Kyburgstr. 27 • Postfach • CH-8037 Zürich

Tel. +41 (0)44 273 44 00 • Fax +41 (0)44 273 44 01 • www.gsteimer.ch • info@gsteimer.ch