BROCKHAUS][HEUER GmbH

Made in Germany

Die richtige Schraubstockhöhe...

... hängt von der Größe des Handwerkers und dem zu bearbeitendem Werkstück ab.

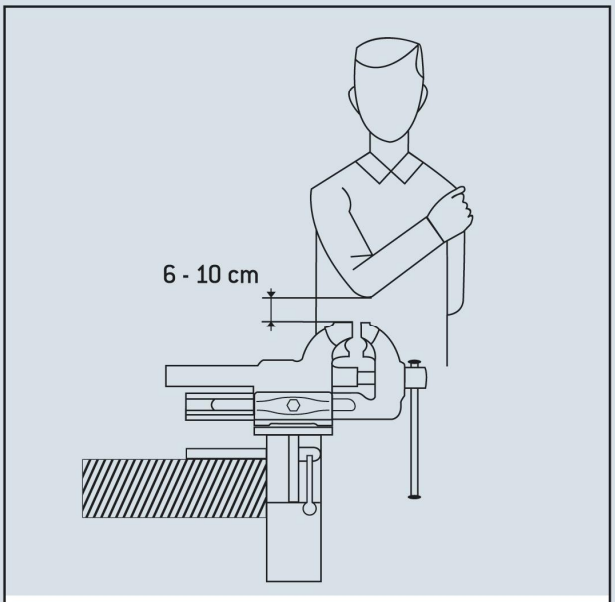

Maschinenschlosser am Schraubstock

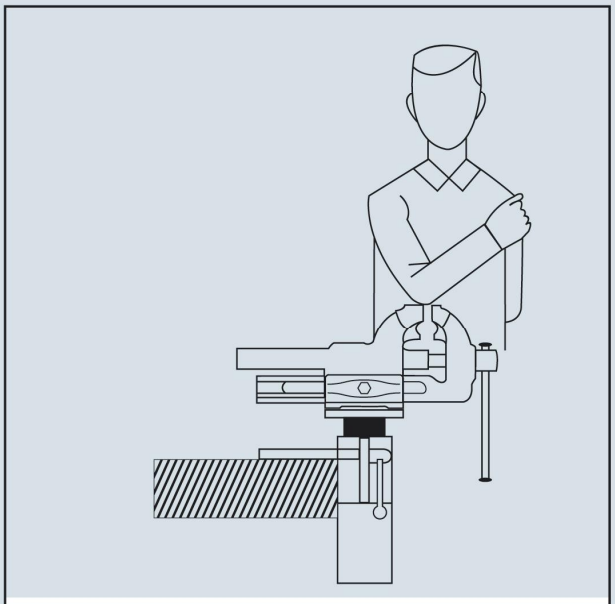

Mechaniker am Schraubstock

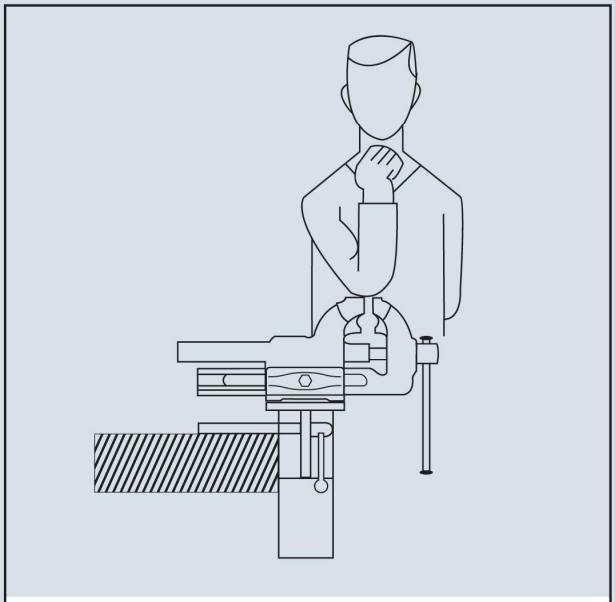

Fein- und Kleinmechaniker am Schraubstock

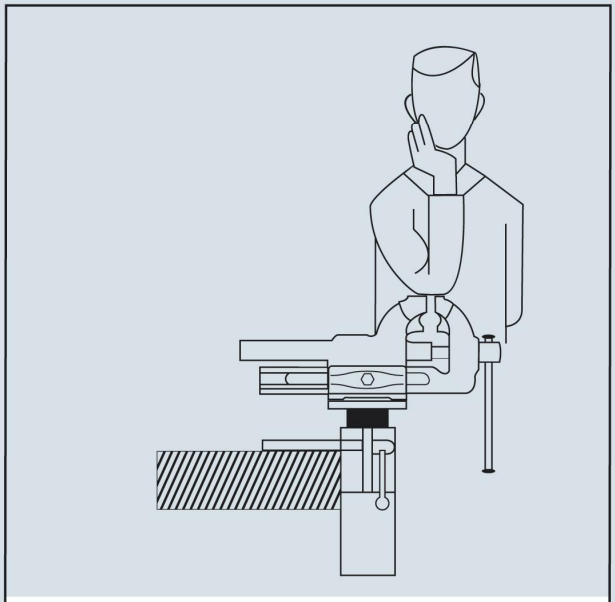

Werkzeugmacher am Schraubstock

Hinweis

Für eine optimale Höheneinstellung des Schraubstocks wird als Zubehör der HEUER Lift empfohlen. Mit ihm lässt sich der Schraubstock stufenlos in der Höhe um bis zu 200 mm verstellen und frei um 360° drehen. Mehr Infos im Internet.

G. STEIMER

Werkzeuge & Chem.-Techn. Produkte • Kyburgstr. 27 • Postfach • CH-8037 Zürich

Tel +41 (0)44 273 44 00 • Fax +41 (0)44 273 44 01 • www.gsteimer.ch • info@gsteimer.ch