www.kstools.com • www.kstools.com • www.kstools.com • www.kstools.com • www.kstools.com • www.kstools.com • www.kstools.com • www.kstools.com

BEDIENUNGSANLEITUNG - OPERATING INSTRUCTIONS - NOTICE D'UTILISATION

800.0965

Aluminium-Stufen-Stehleiter
Aluminium step stool
Escabeau en aluminium

DE/TTE/HBA/09-12-2020

KS TOOLS Werkzeuge-Maschinen GmbH • Seligenstädter Grund 10 - 12 • D - 63150 Heusenstamm • e-mail: kstools@kstools.de • www.kstools.com
KS TOOLS PDA Région de Brumath • 1 rue de Londres • F - 67670 Mommenheim • e-mail: kstools@kstools.fr • www.kstools.fr

www.kstools.com • www.kstools.com • www.kstools.com • www.kstools.com • www.kstools.com • www.kstools.com • www.kstools.com

Einführung

Sehr geehrter Kunde!

Sie haben sich für ein Produkt aus dem Hause KS Tools entschieden. Wir danken Ihnen für Ihr Vertrauen. In dieser Anleitung finden Sie alle für den sicheren und sachgemäßen Gebrauch notwendigen Informationen. Lesen Sie daher die Anleitung vor dem Gebrauch vollständig durch und halten Sie sich stets an die darin enthaltenen Hinweise.

Diese Anleitung ist Teil des Artikels und ist daher so aufzubewahren, dass sie unbeschädigt erhalten bleibt. Der Hersteller haftet nicht für Personen- und Sachschaden, die auf den unzulässigen oder unsachgemäßen Gebrauch zurückzuführen sind.

1. Einsatzbestimmungen

Der Hersteller haftet nicht für Personen- und/oder Sachschäden, welche auf die Zweckentfremdung des Werkzeugs zurückzuführen sind.

2. Sicherheits- und Gebrauchsanweisung

Werkzeuge dürfen generell nur ihrem Zweck entsprechend unter den vorgesehenen Bedingungen und innerhalb der Gebrauchsbeschränkungen benutzt werden.

Warnung, Sturz von dem Tritt

Anleitung vor Nutzung lesen

Keinen beschädigten Tritt benutzen.

Tritt nach Lieferung überprüfen. Vor jeder Nutzung Sichtprüfung des Trittes auf Beschädigung und sichere Benutzung.

Höchstmögliche Nutzlast

Den Tritt nicht auf einem unebenen oder losen Untergrund benutzen.

Seitliches Hinauslehnen vermeiden.

Den Tritt nicht auf verunreinigtem Untergrund aufstellen.

Höchstmögliche Anzahl der Benutzer

Nicht von dem Tritt auf eine andere Oberfläche seitlich wegsteigen.

Den Tritt vor Benutzung vollständig öffnen

Den Tritt nur mit eingelegter Spreizsicherung verwenden.

www.kstools.com • www.kstools.com • www.kstools.com • www.kstools.com • www.kstools.com • www.kstools.com • www.kstools.com

3. Technische Daten

Typ	800.0965
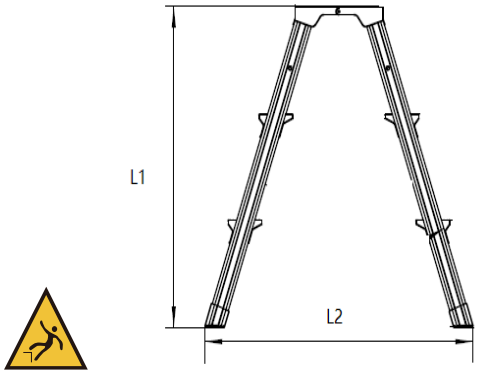	
Stufen	3
Gewicht	3,00 kg
Max. Belastung	150 kg
L1	606 mm
L2	620 mm
Plattformgröße	207x321 mm

4. Arbeitsweise

1. Prüfung vor Benutzung des Trittes

a) Den Tritt im Fall von körperlichen Einschränkungen nicht benutzen. Bestimmte gesundheitliche Gegebenheiten, Medikamenteneinnahme, Alkohol- oder Drogenmissbrauch können bei der Benutzung des Trittes zu einer Gefährdung der Sicherheit führen;

b) Tritt nach Lieferung überprüfen. Vor jeder Nutzung Sichtprüfung des Trittes auf Beschädigung und sichere Benutzung;

c) Im Rahmen eines beruflichen Gebrauchs muss eine Risikobewertung unter Berücksichtigung der Rechtsvorschriften im Land der Benutzung durchgeführt werden;

d) Sicherstellen, dass der Tritt für den jeweiligen Einsatz geeignet ist;

e) Keinen beschädigten Tritt benutzen;

f) Einen verunreinigten Tritt, z. B. durch nasse Farbe, Schmutz, Öl oder Schnee, nicht benutzen;

g) Die Konstruktion des Trittes nicht verändern.

2. In Stellung bringen und Aufstellen des Trittes

a) Sperreinrichtungen, sofern angebracht, müssen vor der Benutzung vollständig gesichert werden;

b) Der Tritt muss auf einem ebenen, waagrechten und unbeweglichen Untergrund stehen;

c) Wenn der Tritt in Stellung gebracht wird, ist auf das Risiko einer Kollision zu achten, z.B. mit Fußgängern, Fahrzeugen oder Türen; Türen (jedoch nicht Notausgänge) und Fenster im Arbeitsbereich verriegeln, falls möglich;

www.kstools.com • www.kstools.com • www.kstools.com • www.kstools.com • www.kstools.com • www.kstools.com • www.kstools.com

d) Warnung, elektrische Gefährdung

Alle durch elektrische Betriebsmittel im Arbeitsbereich gegebenen Gefährdungen feststellen, z. B. durch Hochspannungs-Freileitungen oder andere freiliegende elektrische Betriebsmittel, und den Tritt nicht verwenden, wenn Risiken durch elektrischen Strom bestehen;

e) Tritte dürfen nicht auf rutschige Flächen gestellt werden (z. B. Eis, blanke Flächen oder deutlich verunreinigte feste Flächen), sofern nicht durch zusätzliche Maßnahmen verhindert wird, dass der Tritt rutscht oder dass die verunreinigten Stellen ausreichend sauber sind.

3. Benutzung des Trittes

a) Die für die jeweilige Bauart des Trittes höchste zulässige Belastbarkeit nicht überschreiten;

b) Nicht zu weit hinauslehnen; Benutzer sollten ihre Gürtelschnalle (den Nabel) zwischen den Holmen halten und mit beiden Füßen auf derselben Stufe/Sprossen stehen;

c) Nicht von dem Tritt auf eine andere Oberfläche seitlich wegsteigen;

d) Nicht zu lange ohne regelmäßige Unterbrechungen auf dem Tritt bleiben (Müdigkeit ist ein Risiko);

e) Für unvermeidbare Arbeiten unter elektrischer Spannung nichtleitende Tritte benutzen;

f) Vorsichtsmaßnahmen treffen, damit keine Kinder auf dem Tritt spielen;

g) Türen (jedoch nicht Notausgänge) und Fenster im Arbeitsbereich möglichst verriegeln;

h) Den Tritt nicht mit abgewendetem Gesicht auf- oder absteigen;

i) Den Tritt nicht mit ungeeigneten Schuhen besteigen;

j) Übermäßige seitliche Belastungen vermeiden, z. B. beim Bohren im Mauerwerk oder Beton;

k) Bei Benutzung eines Trittes keine Ausrüstung tragen, die schwer oder unhandlich ist;

l) Arbeiten, die eine seitliche Belastung bei Tritten bewirken, z.B. seitliches Bohren durch feste Werkstoffe, vermeiden;

m) Tritte dürfen nicht als Anlegeleitern verwendet werden, es sei denn, sie sind dafür ausgelegt;

n) Während des Stehens auf dem Tritt diesen nicht bewegen;

o) Den Tritt nur mit eingelegter Spreizsicherung verwenden.

5. Reparatur, Wartung und Lagerung

Reparaturen und Wartungsarbeiten an dem Tritt müssen von einer fachkundigen Person und den Anleitungen des Herstellers entsprechend durchgeführt werden.

ANMERKUNG: Eine fachkundige Person ist jemand, der über Kenntnisse verfügt, um Reparaturen oder Wartungsarbeiten durchzuführen, z. B. durch Teilnahme an einer Schulung des Herstellers.

Bei Reparatur und Austausch von Teilen, wie z. B. Füßen, ist falls erforderlich der Hersteller oder Händler zu kontaktieren.

www.kstools.com • www.kstools.com • www.kstools.com • www.kstools.com • www.kstools.com • www.kstools.com • www.kstools.com

Tritte müssen in Übereinstimmung mit den Anleitungen des Herstellers gelagert werden.

Tritte, die aus Thermoplast, duromerem Kunststoff und verstärktem Kunststoff bestehen oder diese Stoffe enthalten, sollten außerhalb von direkter Sonneneinstrahlung gelagert werden.

Tritte aus Holz sollten an einem trockenen Ort aufbewahrt und dürfen nicht mit undurchsichtigen und dampfdichten Anstrichen versehen werden.

Wichtige Überlegungen bei der Lagerung von Tritten (nicht in Benutzung) sollten mindestens Folgendes enthalten:

- Ist der Tritt fern von Bereichen gelagert, in denen sich der Zustand schneller verschlechtern könnte (z. B. Feuchtigkeit, hohe Temperaturen, den Elementen ausgesetzt)?
- Ist der Tritt dort gelagert, wo er nicht durch Fahrzeuge, schwere Gegenstände oder Verschmutzung beschädigt werden kann?
- Ist der Tritt dort gelagert, wo er keine Stolpergefahr und kein Hindernis darstellt?
- Ist der Tritt dort gelagert, wo er nicht mit Leichtigkeit für kriminelle Zwecke verwendet werden kann?
- Ist bei dauerhafter Aufstellung des Trittes (z. B. auf einem Gerüst) sichergestellt, dass er nicht von unbefugten Personen benutzt wird (z. B. von Kindern)?

6. Die korrekte Pflege und Lagerung der Tritte

- Bewahren Sie den Tritt an einem sauberen und trockenen Ort auf.
- Halten Sie den Tritt beim Tragen stets gut fest.
- Lagern Sie niemals Materialien auf dem Tritt.
- Halten Sie den Tritt stets sauber und frei von jedwedem Material, welches nicht zu dem Tritt gehört.
- Reinigen Sie den Tritt nach jedem Gebrauch.
- Überprüfen Sie von Zeit zu Zeit die Bauteile und Mechanismen des Trittes. Schmieren Sie in regelmäßigen Abständen die Mechanismen des Trittes. Tragen Sie das Schmiermittel sorgfältig auf, um zu vermeiden, dass Schmiermittel auf die Sprossen und Holme des Trittes gelangt.

Bei regelmäßigen Überprüfungen muss Folgendes berücksichtigt werden:

- Überprüfen, dass Holme/Schenkel (aufrechtstehende Teile) nicht verbogen, gekrümmt, verdreht, verbeult, gerissen, korrodiert oder verrottet sind;
- Überprüfen, dass Holme/Schenkel um die Fixierpunkte für andere Teile in gutem Zustand sind;
- Überprüfen, dass Befestigungen (Nieten, Schrauben, Bolzen) nicht fehlen und nicht lose oder korrodiert sind;
- Überprüfen, dass Stufen/Sprossen nicht fehlen und nicht lose, stark abgenutzt, korrodiert oder beschädigt sind;
- Überprüfen, dass Gelenke zwischen Vorder- und Rückseite nicht beschädigt, lose oder korrodiert sind;
- Überprüfen, dass die Verriegelung in horizontaler Stellung bleibt, hintere Schienen und Eckversteifungen nicht fehlen und nicht verbogen, lose, korrodiert oder beschädigt sind;
- Überprüfen, dass Sprossenhaken nicht fehlen, nicht beschädigt, lose oder korrodiert sind und sich ordnungsgemäß auf den Sprossen einhaken lassen;
- Überprüfen, dass Führungsbügel nicht fehlen, nicht beschädigt, lose oder korrodiert sind und ordnungsgemäß in den Holm greifen;
- Überprüfen, dass Trittfüße/ Fußkappen nicht fehlen und nicht lose, stark abgenutzt, korrodiert oder beschädigt sind;
- Überprüfen, dass der gesamte Tritt frei von Verunreinigungen ist (z. B. Schmutz, Farbe, Öl oder Fett);
- Überprüfen, dass die Verriegelungsschnapper (wenn vorhanden) nicht beschädigt oder korrodiert sind und ordnungsgemäß funktionieren;

- überprüfen, dass keine Teile oder Befestigungen der Plattform (wenn vorhanden) fehlen und dass die Plattform nicht beschädigt oder korrodiert ist.

Ergibt eine der obenstehenden Überprüfungen kein zufriedenstellendes Ergebnis, sollte der Tritt NICHT benutzt werden.

Bei speziellen Trittarten müssen weitere vom Hersteller angegebene Punkte berücksichtigt werden.

7. Kontrolle

Alle Werkzeuge sind auf Beschädigungen zu prüfen.

8. Entsorgung

Das Werkzeug ist gemäß der Gesetzgebung des jeweiligen Landes zu entsorgten bzw. zu recyceln.

9. Garantie und Service

Die KS Tools Werkzeuge-Maschinen GmbH Garantie gilt für alle Werkzeuge, die unter normalen Einsatzbedingungen benutzt werden.

Von der Garantie ausgeschlossen sind:

- Verbrauchsmaterialien z.B. jegliche Art an Zerspanungswerkzeugen, Schleifeinsätze und -scheiben, Schneid- und Schabwerkzeuge, Besen, Bürsten, Feilen, Batterien, Akkus, Bits oder Bitstecknüsse, Rotorblätter in Druckluftgeräten, Isolator an Heizspulen, jegliche Art von Sicherungen, Kohlebürsten, etc.
- Fehlfunktionen von Teilen, die einem gebrauchsbedingten oder sonstigen natürlichen Verschleiß unterliegen, sowie Defekte des Werkzeugs, die auf einen gebrauchsbedingten oder sonstigen natürlichen Verschleiß zurückzuführen sind.
- Mängel am Werkzeug, die auf Nichtbeachtung der Bedienungshinweise, nicht ordnungsgemäße Benutzung, Benutzung unter anormalen Umgebungsbedingungen oder sachfremde Betriebsbedingungen, Überlastung oder nicht ordnungsgemäße Wartung zurückzuführen sind. Auch Mängel an Werkzeugen, die durch den Einsatz von Zubehörteilen oder anderen Teilen verursacht werden, die keine KS Tools Originalteile sind.
- Werkzeuge, an denen Veränderungen oder Ergänzungen vorgenommen wurden.
- Geringfügige Abweichungen von der Soll-Qualität, die für den Wert und die Gebrauchstauglichkeit des Werkzeugs jedoch unerheblich sind.

Der Garantiezeitraum beträgt 12 Monate im Falle einer gewerblichen oder damit gleichzusetzenden Nutzung. Der Garantiezeitraum beginnt mit dem Datum des Kaufs durch den gewerblichen Endkunden. Entscheidend ist das Datum des Original-Kaufbelegs. Für technische Produkte mit befristeter Garantie Typ A, B und C muss der Anwender grundsätzlich den Kaufbeleg unter Angabe der Serien-Nummer des Gerätes, falls vorhanden, vorlegen.

Die Garantie gilt,unter Berücksichtigung des Garantietyps für die Dauer, die in der am Kauftag des Produktes gültigen Preisliste angegeben ist.

GARANTIEERLÄUTERUNG

Falls für das Produkt kein Garantieanspruch besteht (Ablauf der Garantiezeit, Garantieausschluss aus den oben aufgeführten Gründen), die Reparatur jedoch möglich ist, wird sie ausschließlich nach Genehmigung des Kostenvoranschlags durch den Anwender ausgeführt.

Andere Ansprüche als das Recht auf Behebung der Mängel, wie in dieser Garantie festgelegt, sind von dieser Garantie ausdrücklich ausgeschlossen.

www.kstools.com • www.kstools.com • www.kstools.com • www.kstools.com • www.kstools.com • www.kstools.com • www.kstools.com • www.kstools.com