TwinTurbo
Technology by HAZET

12.5 ½"

NEU!

Neu im Twin Turbo Programm!

Kurze, kompakte, abgewinkelte Bauform – nur 70 mm! Für bisher unerreichbare Bauräume.

Max. Lösemoment: 550 Nm

12.5 ½"

Drehbarer Schlagschrauber

- **Max. Lösemoment: 550 Nm, ermittelt mit Schraubengröße M16**
- Betätigung von Bremssattelverschraubungen sowie anderer schwer erreichbarer Schraubfälle im Bereich von Lenkung, Stoßdämpfern, Getrieben sowie im Maschinen- und Anlagenbau
- Um die eigene Achse verstellbarer Griff / Trigger zur optimalen Handhabung ermöglicht Betätigung in jeder Position
- Innovativer Schwenkmechanismus für erweiterten Einsatzbereich garantiert beste Erreichbarkeit
- Vibrationsarm
- Einfache Bedienung
- Einhandbedienung für Links- und Rechtshänder

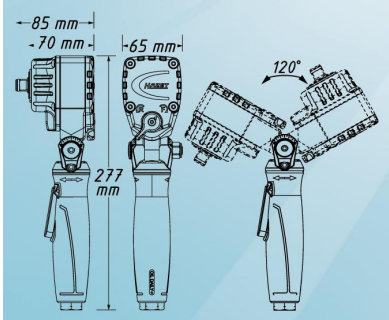

9012 ATT

EAN-No. 4000896234738

Fr. 295,–*

■	Nm	Max. Nm	Max. Nm	upm	kg	⌀ mm	l/min	dB(A) Lp A	dB(A) Lp W	m/s²		
12.5 ½"	450	500	550	8000	1.3	10	113	90.1	101.1	4.89	✓	✓

Schwenkbarer Kopf

Drehbarer Griff

G. STEIMER

Werkzeuge und Chemisch-technische Produkte • Kyburgstrasse 27 • CH-8037 Zürich

Tel. +41 (0)44 273 44 00 • Fax +41 (0)44 273 44 01 • www.gsteimer.ch • info@gsteimer.ch